Продажа

дом 141 м² на участке 12 сот.

Саратов,

Саратовская обл, Энгельсский р-н, поселок Взлетный,

₽ 3 650 000

Отдел продаж.
Совершенно новый посёлок клубного типа "ПАЛИТРА". Доступное жильё в экологически чистом месте, вдали от шума города, заводов, выхлопа автомобилей и прочего, что загрязняет не только атмосферу, но и отравляет жизнь человека. В "ПАЛИТРЕ" своя артезианская скважина, своя электроподстанция на весь посёлок. У каждого дома свой канализационный септик. Дом продаётся с предчистовой отделкой, заведенными коммуникациями. Каждый дом продаётся с забором по всему периметру участка.
Само строение выполнено по канадской технологии, которая десятилетиями прошла испытания не только в других странах, но и в России, и в суровых регионах, показав настоящие достоинства данной технологии строительства. Много преимуществ самого посёлка, одно из которых это круговая дорога, на сегодняшний момент она отсыпана щебнем и утрамбована катком.
Посёлок "ПАЛИТРА" располагается при въезде в пос.Взлётный. Он находится рядом со СКАДом. Ровный и качественный асфальт, и чистая дорога круглый год до дома. В поселке есть все самое необходимое, включая школу "Основная общеобразовательная школа Пос. Взлетный" . Если рассматривать данную недвижимость как дачу с возможностью круглогодичного проживания, то большой и просторный участок даст возможность проявить самые смелые замыслы для любителей огородов и сада. Дом оформлен и готов к продаже любой формы оплаты, включая ипотеку.
В посёлке есть генератор на случай временного отключения электроэнергии от сети. Также идёт работа в направлении газоснабжения посёлка.
Звоните, записывайтесь на просмотр..
первые несколько фото это пример нашей отделки такого дома в Палитре. На встрече мы сможем посмотреть этот ремонт лично.

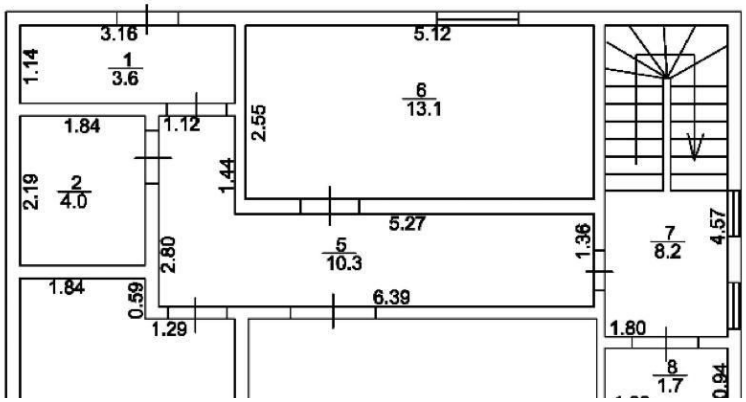

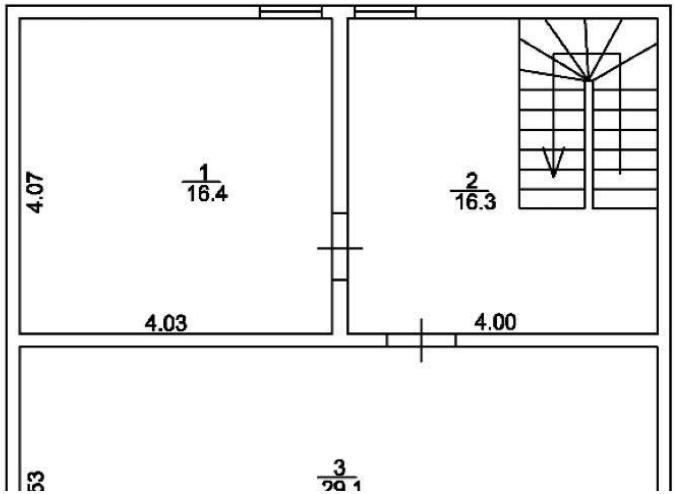

Тип объекта: **дом**
Общая площадь: **141 м²**
Количество этажей: **2**
Год постройки: **2022**
Тип участка: **садовый**
Душ: **В доме**
Количество комнат: **3**

Тип дома: **деревянный**
Площадь участка: **12 сот.**
Подвальное помещение: **нет**
Материал стен: **Брус**
Санузел: **в доме**
Удобства: **в доме**

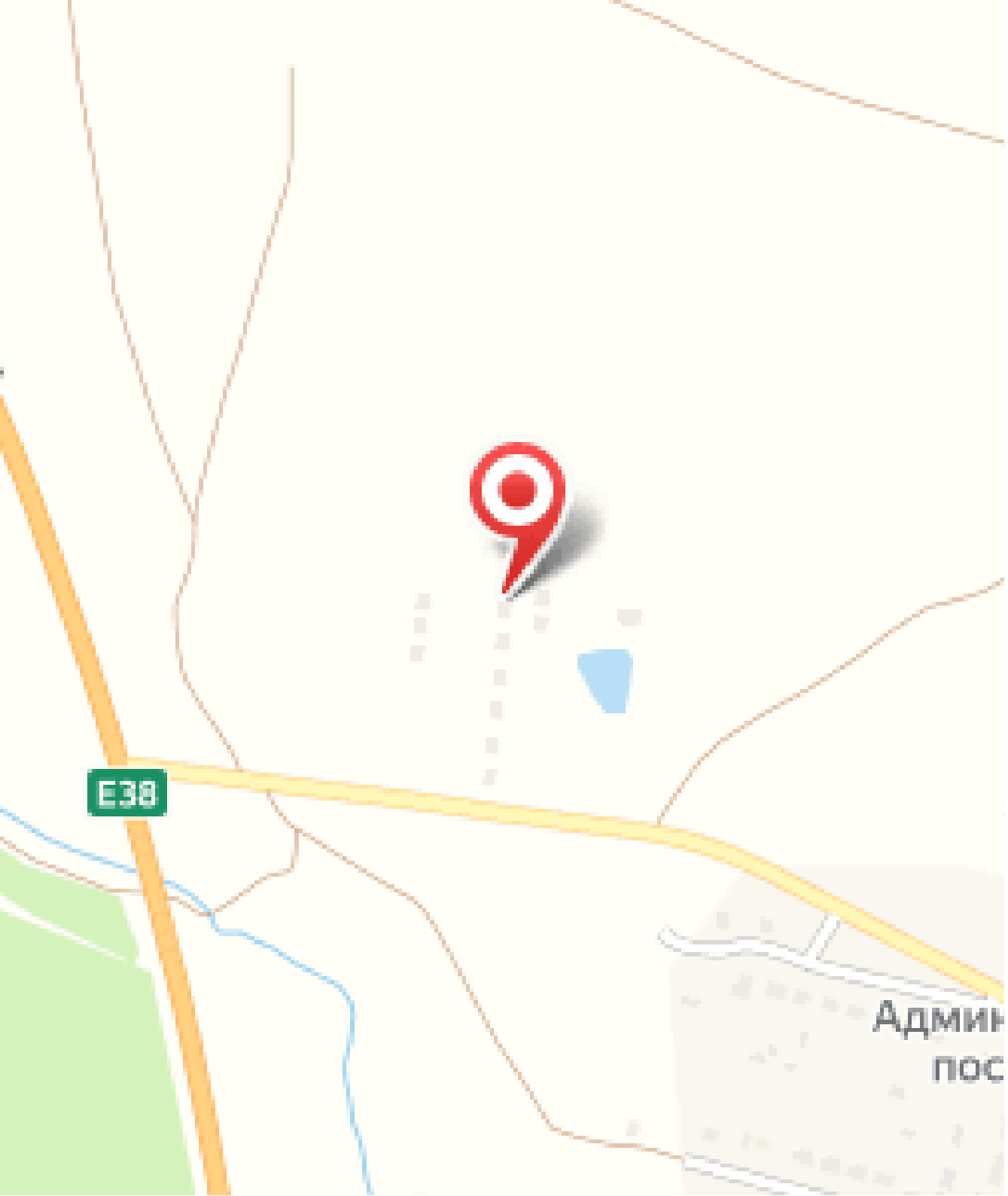
E38
Админ
пос